Emelő keret

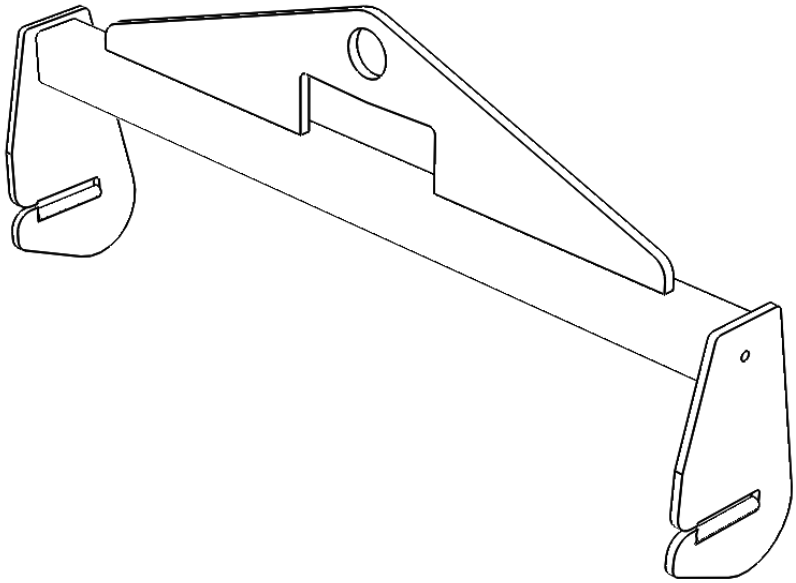

Használati utasítás

F102 537 201 20211130

F102537880

UNIÓS MEGFELELŐSÉGI NYILATKOZAT

Aszerint
A gépekről szóló 2006/42/EK irányelv

Pf típusú berendezés

Emelő keret

Típusmegjelölés

Emelő keret Cikkszám F102537880

Az F102537880 emelőkeretet csak az ESAB MARATHON PAC™ MP94 és MP9A típusú hordók emelésére és mozgatására tervezték 530 kg maximális terhelésig.

Márkanév vagy védjegy

ESAB AB

Gyártó vagy az EGT-n belüli meghatalmazott képviselője
Név, cím és telefon száma:

ESAB AB
Lindholmsallén 9, Box 8004, SE-402 77 Göteborg, Svédország
Telefon: +46 31 50 90 00, www.esab.com

Az EGT-n belül hatályos harmonizált szabványt alkalmazták a tervezés során:

SS-EN 12100:2010, A gépek biztonsága - A tervezés általános elvei - Kockázatértékelés és kockázatcsökkentés (ISO 12100:2010)

További információk

A műszaki leírás, amelyre ez a nyilatkozat vonatkozik, a gyártó állította össze és birtokolja.

E dokumentum aláírásával alulírott kijelenti a gyártó, vagy a gyártó EGT-n belüli meghatalmazott képviselője nevében , hogy a szóban forgó berendezés megfelel **a 2006/42/EK irányelv valamennyi** vonatkozó rendelkezésének**.**

Dátum	**Aláírás**	**Név és pozició**
Göteborg		Ryan Hodder
2021-07-02		General Manager, Filler Metals ESAB

1 BIZTONSÁG 4
1.1 A szimbólumok jelentése 4
1.2 Biztonsági óvintézkedések 4
2 BEVEZETÉS 6
2.1 Gyártói információk 6
2.2 Példa az emelő keret adattáblára 6
2.3 Gép leírása 6
3 MŰVELET 7
3.1 Felhasználói utasítás 7
4 KARBANTARTÁS 8
5 RENDELÉSI SZÁM 9

Fenntartjuk a jogot a műszaki adatok előzetes
értesítés nélküli megváltoztatására.

© ESAB AB 2021

1 BIZTONSÁG

1.1 A szimbólumok jelentése

Ahogy ebben a kézikönyvben használják: Figyelem! Legyen óvatos!

VESZÉLY!
Olyan közvetlen veszélyek, amelyeket , ha nem kerülik el, azonnali, súlyos személyi sérülést vagy halált okozhatnak.

FIGYELEM!
Olyan potenciális veszélyek, amelyek személyi sérülést vagy halált okozhatnak.

VIGYÁZAT!
Olyan veszélyeket jelent, amelyek kisebb személyi sérülést okozhatnak.

FIGYELEM!
Használat előtt olvassa el és értse meg a használati útmutatót, és kövesse az összes címkét, a munkáltató biztonsági gyakorlatát és a biztonsági adatlapokat (SDSs).

1.2 Biztonsági óvintézkedések

Az ESAB hkészülékek használói végső soron maguk felelnek azért, hogy bárki, aki a berendezést használja, vagy annak közelében dolgozik,minden vonatkozó biztonsági óvintézkedést betartson. A biztonsági óvintézkedéseknek meg kell felelniük az adott típusú készülékekre vonatkozó követelményeknek. A munkahelyen alkalmazandó szokásos előírások mellett a következő ajánlásoknak kell eleget tenni:

Minden munkát szakképzett személynek kell végeznie, aki jól ismeri a készülék működését. készülék szabálytalan üzemeltetése veszélyhelyzetet teremthet, és a készüléket üzemeltető sérülését, vagy a készülék meghibásodását eredményezheti.

1. Mindenkinek, aki a készüléket üzemelteti, tisztában kell lennie a következőkkel:
   - A készülék működésével,
   - Azok funkciójával,
   - A vonatkozó biztonsági óvintézkedésekkel
2. A készülék üzemeltetőjének biztosítania kell, hogy
   - Illetéktelen személy ne tartózkodjon a készülék hatósugarában,amikor azt beindítják,
3. A munkahely legyen
   - Munkavégzésre alkalmas
4. Egyéni védőeszköz
   - Mindig használja az ajánlott egyéni védőeszközöket, azaz a védőszemüveget, a tűzálló védőruhát és a védőkesztyűket.
   - Ne viseljenek laza ruhadarabokat, például sálat, vagy karkötőt, gyűrűt stb., ami beakadhat vagy égési sérülét okozhat.

 © ESAB KI 2021

5. Általános óvintézkedések:
   - Fennáll annak a veszélye, hogy az emelő keret nincs megfelelően behelyezve az emelőszalag emelőfülében emelés közben. 1. ábra
   - Fennáll a csomag károsodásának kockázata, ha az ESAB MARATHON PAC™ eldől bármely irányban miközben F102537880 emelő keretet használja.
   - Fennáll annak a veszélye, hogy az emelő keret lecsúszik a villás emelő villáról, ha a villa közvetlenül felemeli az emelő keretet, ahelyett, hogy horgot az emelő lyukba használná.

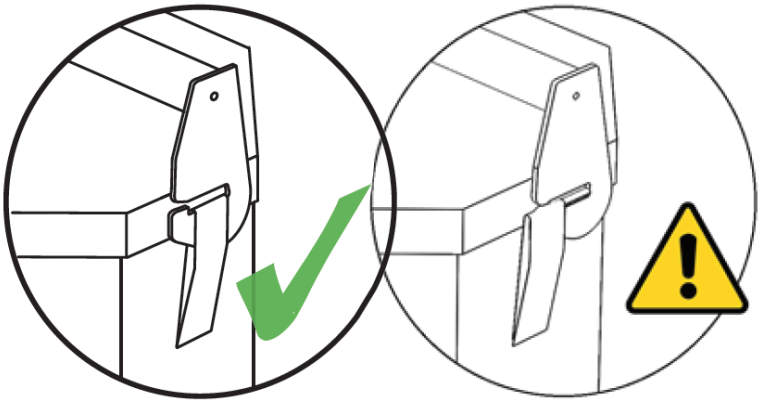

1. ábra

 © ESAB KI 2021

2 BEVEZETŐ

2.1 Gyártó adatai

ESAB AB, Lindholmsallen 9, 8004 Postafiók, 402 77 Göteborg, Svédország

2.2 Példa egy emelő keret adattáblára

2.3 Gép leírása

Az F102537880 emelő keretet csak az ESAB MARATHON PAC™, MP94 és MP9A típusú, **530 kg maximális munkaterhelési korláttal** történő felemelésére és leemelésére tervezték.

Az F102537880 emelőkeret ellen áll **a munkaterhelési határérték 1,5-szeresének** megfelelő statikus terhelésnek műanyag deformáció vagy hegesztési hiba nélkül

 © ESAB KI 2021

3 MŰKÖDÉS

A berendezés kezelésére vonatkozó általános biztonsági előírások a kézikönyv "BIZTONSÁG" fejezetében találhatók. Olvassa **el, mielőtt elkezdené használni a berendezést!**

FIGYELMEZTETÉS!
Használat előtt olvassa el és értse meg a használati útmutatót, és kövesse az összes címkét, a munkáltató biztonsági gyakorlatát és egy biztonsági adatlapokat (SDSs).

3.1 Felhasználói utasítás

1. Használat előtt ellenőrizze az emelő keretet, hogy nem sérült-e meg vagy kopott-e. Sérült vagy kopott emelő keretet nem szabad használni.

2. A sérült vagy nedves ESAB MARATHON PAC™ csomagokat nem szabad felemelni

3. Az emelő keretet csak ESAB MARATHON PAC™, MP94 és MP9A típusú, max530 kg-os munkaterhelési határértékkel történő emelésére lehet használni.

4. Az emelő keretet a 2.ábra szerint kell felszerelni

5. Győződjön meg arról, hogy az emelőszíjak mindkét oldalon teljesen be vannak kapcsolva, és az ESAB MARATHON PAC™ emelése közben a horgokban maradnak. Lásd a 2. ábrát a helyes és az 1. ábrát a helytelen használathoz

6. Az emelési műveletet a jóváhagyott gyakorlatnak megfelelően kell elvégezni.

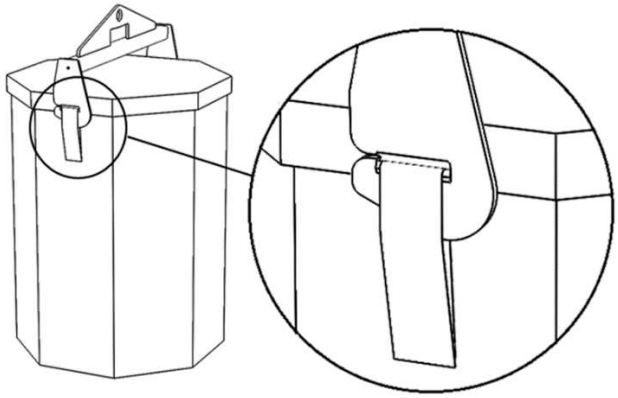

2. ábra

 © ESAB KI 2021

4 KARBANTARTÁS

MEGJEGYZÉS!
A rendszeres karbantartás fontos a biztonságos és megbízható működéshez.

MEGJEGYZÉS!
Gyakrabban végezzen karbantartást, ha a környezet koszos és poros.

Minden használat előtt - győződjön meg róla, hogy:

- Az emelő keret adattábláján lévő információknak olvashatónak kell lenniük, 4. ábra.
- Az F102537880 emelő keretet minden használat előtt vizuálisan ellenőrizni kell a károsodás, a szerkezeti deformáció vagy a repedés kialakulása szempontjából, különösen a 4. ábrán pirossal kiemelt területeken.
- Ha bármilyen szerkezeti deformáció vagy repedés kialakulása látható, az F102537880 emelő keretet azonnal ki kell cserélni egy újra.

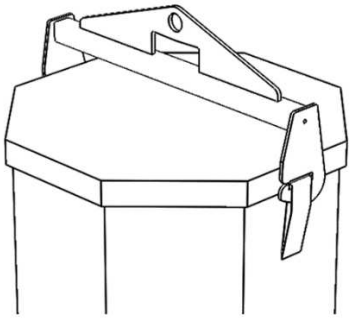

3. ábra. Termék súlya max. 530, beleértve a csomagolást is

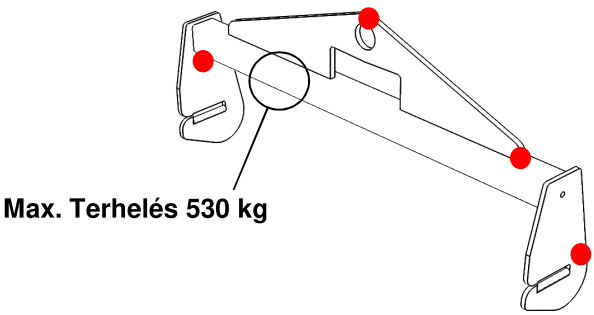

4. ábra. Gépjel, vizuális ellenőrzés

 © ESAB KI 2021

5 RENDELÉSI SZÁMOK

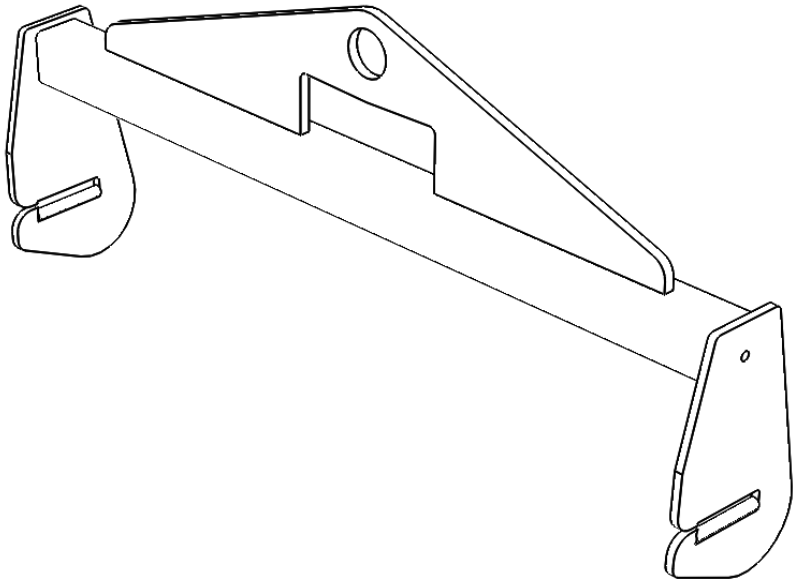

Rendelési szám	Elnevezés	Típus	megjegyzés
F102 537 880	Emelő keret	Maximális terhelés 530 kg	
F102 537 *	Használati útmutató		

A kézikönyv dokumentumszámának három utolsó számjegye a kézikönyv verzióját mutatja. Ezért itt * helyettesítik őket. Győződjön meg róla, hogy a terméknek megfelelő sorozatszámmal vagy szoftververzióval rendelkező kézikönyvet használ, lásd a kézikönyv címlapját.

Az ESAB számos hegesztési tartozékkal és személyi védőfelszereléssel rendelkezik. A megrendelési információkért forduljon a helyi ESAB kereskedőhöz, vagy látogasson el hozzánk weboldalunkon.

A **WORLD** OF **PRODUCTS** AND **SOLUTIONS.**

Elérhetőségekért látogasson el esab.com

ESAB AB, Lindholmsallén 9, Box 8004, 402 77 Göteborg, Svédország, Telefon +46 (0) 31 50 90 00

---

http://manuals.esab.com